클라젯 가습기

오아 | OHM-065WH-2

사용설명서

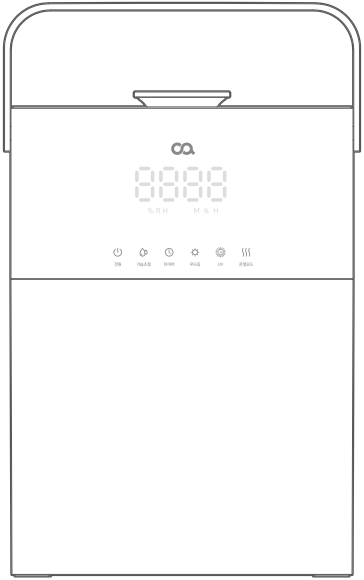

오아 제품을 구매해 주셔서 감사합니다.
본 사용설명서를 충분히 숙지 후 제품을 사용하시고, 찾기 쉬운 곳에 보관하십시오.

클라젯 가습기

오아 | OHM-065WH-2

목차

제품 구성 ····· 01

제품 구조 ····· 02-06

사용 방법 ····· 07-15

제품 세척 및 관리 방법 ····· 16-18

주의 사항 ····· 19-20

FAQ ····· 21-22

제품 사양 ····· 23

회사 정보 ····· 24

제품 구성

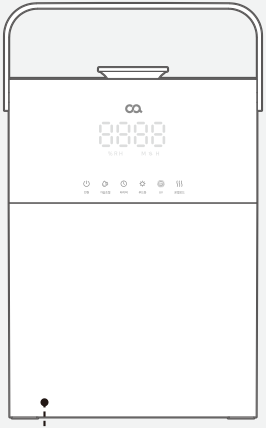

본품

사용설명서

리모컨

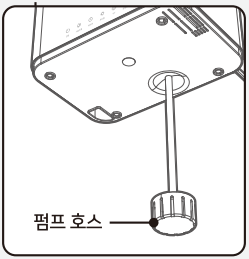

청소솔

제품 구조

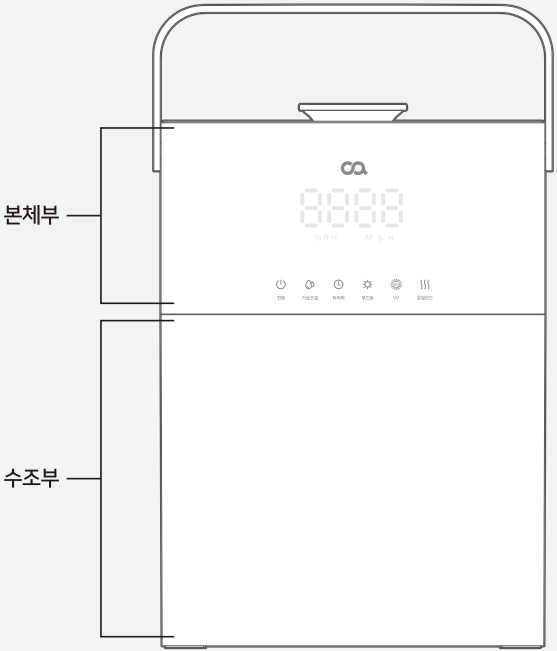

제품 구조

본체부

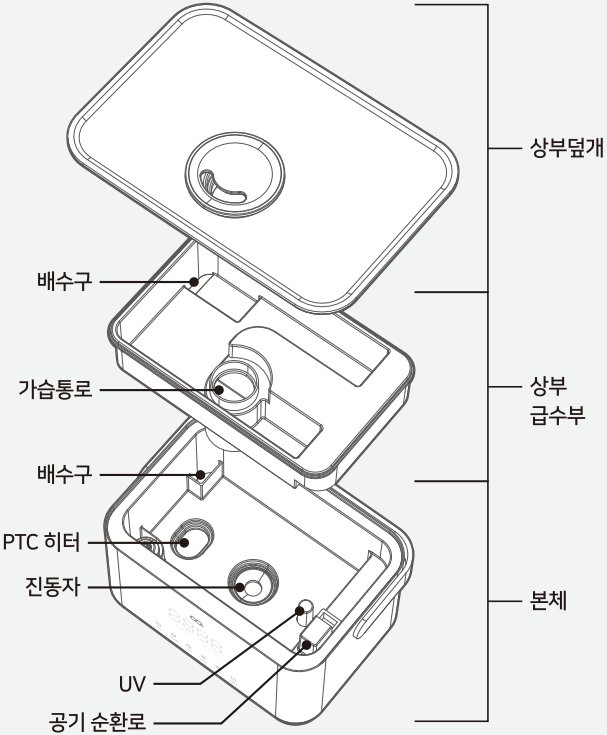

제품 구조

본체부

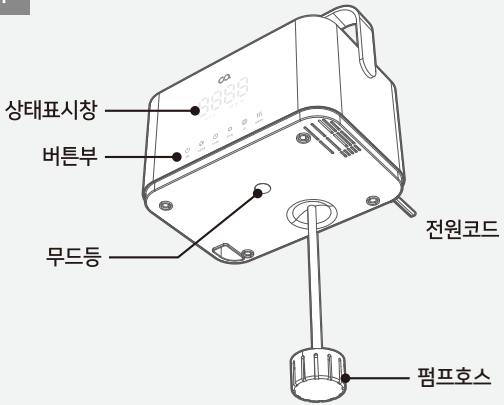

수조부

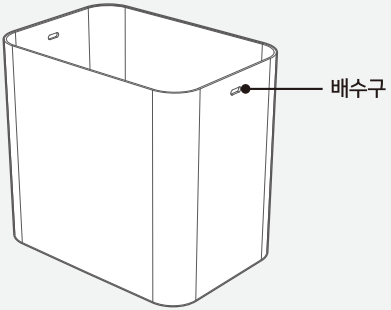

제품 구조

버튼/상태 표시창

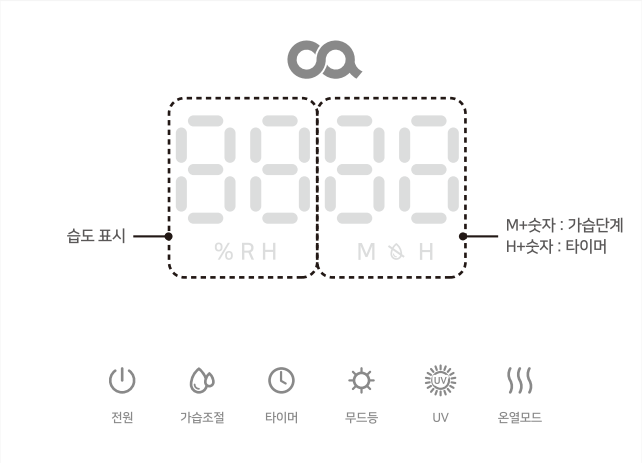

· 가습 기능과 타이머 기능이 동시에 동작 중이면 가습단계입니다.

· 설정 타이머가 10초마다 번갈아 가며 표시 됩니다.

전원	가습조절	타이머	무드등	UV	온열모드
전원 버튼	가습조절 / 자동모드 버튼	타이머 버튼	무드등 버튼	UV 버튼	온열모드 버튼

제품 구조

리모컨

※ 리모컨 버튼 별 기능은 아래와 같으며, 기능별 동작은 본체 버튼과 동일합니다.

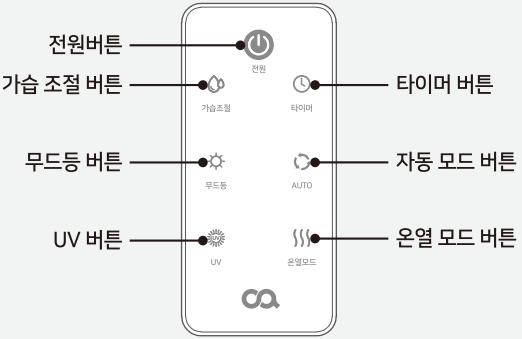

사용 방법

리모컨 사용하기

※ 본 제품의 리모컨 내에 배터리가 포함되어 있습니다.
※ 리모컨 배터리는 CR2025 규격의 모델을 사용합니다.

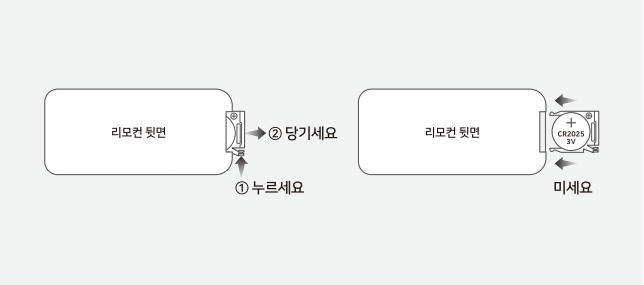

1) 리모컨 배터리 교체 시 그림과 같이 ①번 버튼을 위쪽으로 밀고 ②번을 화살표 방향으로 당겨서 빼내줍니다.

2) 배터리의 "+" 부분이 위로 보이게 넣은 후 덮개를 밀어 넣어줍니다.

3) 리모컨 작동 거리는 약 5m입니다.

4) 제품 정면 상태 표시창을 향해 리모컨을 조작해 주시기 바랍니다.

※ 리모컨 작동 시 벽이나 주변에 방해되는 물건이 있거나, 리모컨 수신부에 신호가 제대로 전달되지 않으면 리모컨이 작동되지 않을 수 있습니다.

사용 방법

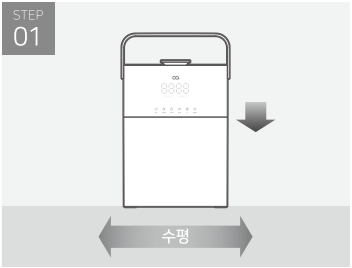

제품을 평평한 곳에 두고 본체 부와 수조부를 결합합니다.

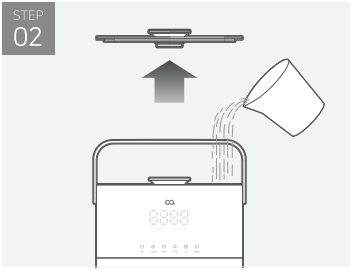

상부 덮개를 열고, 물을 채워줍니다.

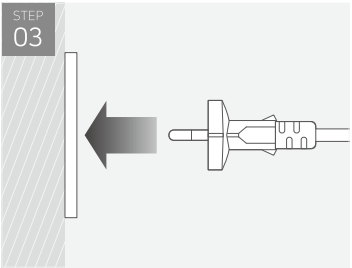

전원코드를 연결해 줍니다.

사용 방법

STEP 04

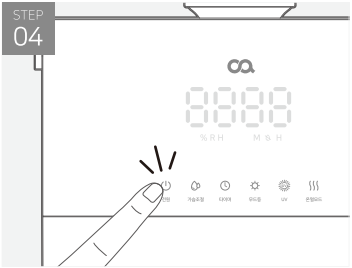

전원 버튼을 눌러 제품을 작동하십시오.

STEP 05

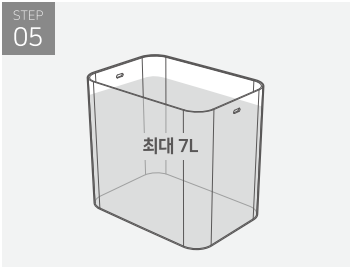

전원코드 연결 시 정격전압 (220-240V~,50/60Hz)을 확인하여 주십시오.
수조부의 최대용량은 7L입니다.
물이 초과되지 않도록 주의하여 주십시오.

※ 전원코드 길이는 약 123cm입니다.

사용 방법

급수 방법

※ 물을 채우기 전 반드시 전원을 종료하고 전원코드를 해제해 주십시오.

---

1. 상부 급수

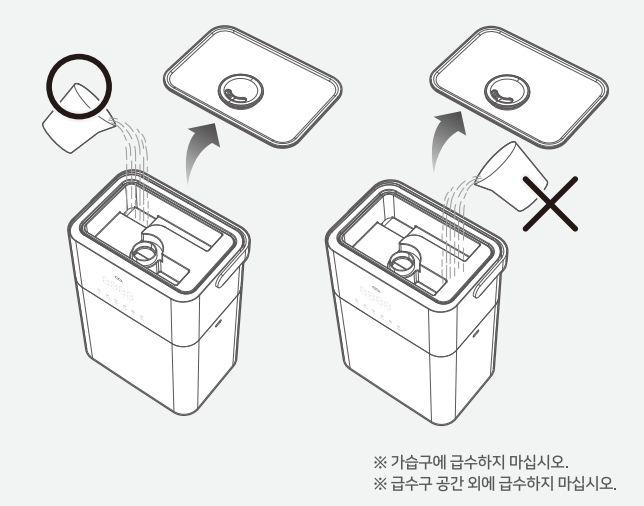

1. 상부 덮개를 열고 상부 급수부에 천천히 급수해 주시기 바랍니다.
2. 정면 기준 좌측 급수구가 있는 공간에 급수해 주시기 바랍니다.

※ 가습구에 급수하지 마십시오.

※ 급수 전 반드시 전원을 종료하고 전원코드를 해제해 주십시오.

※ 최대 7L까지 물을 채울 수 있으며, 초과하지 않도록 주의하여 주십시오.
초과시 배수구를 통해 물이 넘칠수 있습니다.

2. 직접 급수

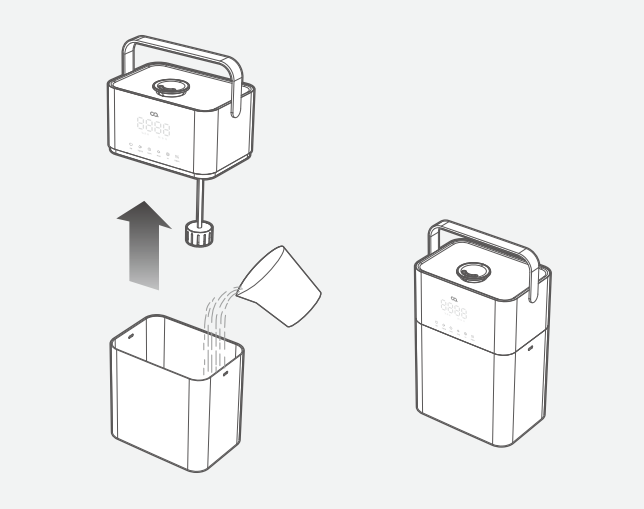

1. 본체부를 위로 올려, 수조부와 분리해 주십시오.
2. 수조부에 직접 급수해 주십시오.
3. 본체부와 수조부를 결합해 주십시오.

※ 수조부를 이동할 때에는 조심히 이동하시기 바랍니다.

※ 최대 7L까지 물을 채울 수 있으며, 초과하지 않도록 주의하여 주십시오.
초과시 배수구를 통해 물이 넘칠수 있습니다.

※ 가습에 사용되는 물은 수돗물을 권장합니다.

※ 펌프가 물을 끌어올리는 동안에는 무드 등 기능만 사용이 가능하며, 물을 다 끌어올리면 자동으로 가습 1단계로 동작합니다.

사용 방법

버튼/기능 조작

모든 버튼은 작동시키면 해당 버튼 LED가 점등 되고, 기능을 취소하면 소등됩니다.

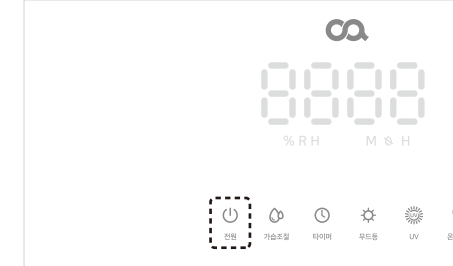

전원 버튼

- 전원 버튼을 누르면 제품이 1단계 가습으로 동작합니다.
- 상태 표시창에 현재 습도와 가습단계가 표시됩니다.
- 전원을 끄면 상태 표시등에 -- -- 표시가 나타납니다. 상태 표시창 소등을 위해서는 전원코드를 해제해 주시기 바랍니다.

사용 방법

버튼/기능 조작

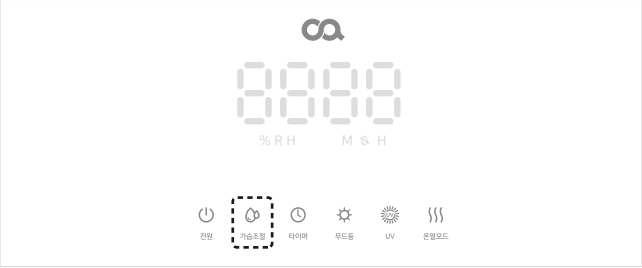

가습조절 버튼

- 짧게 누를 때마다 2/3/1 순으로 동작 되며, 상태 표시창에 'M'이 점등 됩니다.
- 1번 누르면 2단계 가습으로 동작하며, 상태 표시창에 '2'이 표시됩니다.
- 2번 누르면 3단계 가습으로 동작하며, 상태 표시창에 '3'가 표시됩니다.
- 3번 누르면 1단계 가습으로 동작하며, 상태 표시창에 '1'이 표시됩니다.

※ 전원이 꺼진 뒤 남은 가습을 분출하기 위해 팬이 약 60초간 더 동작합니다.

[자동모드]

- 가습조절 버튼을 약 2초간 누르고 있으면 자동모드가 동작 됩니다.
- 현재 습도에 맞춰 자동으로 가습량이 변화합니다.
- 상태 표시창에 현재 모드가 나타납니다.

※ 아무 버튼을 누르면 자동모드가 취소됩니다.

※ 타이머와 동시 작동 시 타이머가 끝나면 가습이 중단 됩니다.

현재 모드	현재 습도	가습량
AU 1	40% 이하	3단계
AU 2	41~60%	2단계
AU 3	61~70%	1단계
-	71% 이상	가습 중단

사용 방법

버튼/기능 조작

물 부족 표시 기능

- 수조부 및 본체에 물이 부족하면 알림음이 5회 울린 후 물 부족 표시등이 점등합니다.
- 물 부족 표시등이 점등하면 무드 등만 동작이 가능합니다.
- 전원을 누르면 바로 전원이 켜지며 동작을 하오니, 급수 후 전원을 눌러 주시기 바랍니다.

타이머 버튼

- 짧게 누를 때마다 1시간 단위로 1 ~ 12시간까지 타이머 설정이 가능하며, 설정된 타이머와 'H'가 점등됩니다.
- 12시간 타이머에서 짧게 한 번 더 누르면 타이머 기능이 취소됩니다.
- 설정한 타이머에 도달하게 되면 자동으로 동작을 중단합니다.

사용 방법

버튼/기능 조작

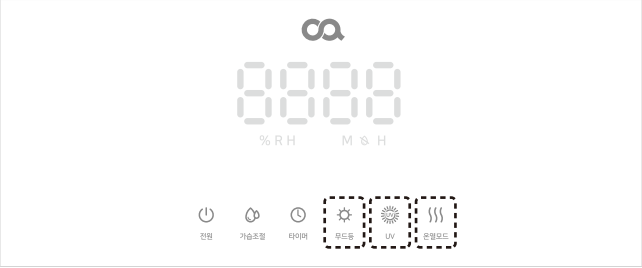

무드등 버튼

· 모든 LED 순차 반복 - 하늘색 - 자주색 - 녹색 - 빨간색 - 형광색 - 파란색 – 흰색 8가지의 LED 패턴이 있으며, 짧게 누를 때마다 변경됩니다.

· 흰색 LED에서 1번 더 누르면 무드 등 기능이 취소됩니다.

※ 무드 등은 본체 밑면에 있습니다.

※ 전원을 끄면 무드 등도 꺼지고, 전원이 꺼진 상태에서는 무드 등만 동작이 가능합니다.

UV 버튼

· 짧게 누를 때마다 본체 내부에 있는 UV가 켜지고 꺼집니다.

· UV는 270~285nm 파장을 사용하며, 살균효과가 있습니다.

※ UV를 직접 눈으로 보면 시력에 안 좋은 영향을 줄 수 있으니 주의하시기 바랍니다.

온열모드 버튼

· 온열모드 버튼을 누르면 약 5분 후부터 따뜻한 가습이 시작 됩니다.

※ 온열모드 작동 시 물이 뜨거우니 화상에 주의하시기 바랍니다.

※ 온열모드를 사용 후 PTC히터가 식기 전에는 만지지 마시기 바랍니다.

제품 세척 및 관리 방법

제품 세척 방법

수조부의 물이 오래될 경우 세균 번식으로 인하여, 불쾌한 냄새가 나거나 건강에 안 좋은 영향을 줄 수 있습니다. 가습에 사용되는 물은 반드시 매일 깨끗한 물로 교체하여 주시고, 2~3일에 한번 수조부를 세척해 주시기 바랍니다. 제품의 올바른 사용을 위하여 꾸준히 세척하여 위생적으로 사용해 주시기 바랍니다.

1. 청소 전 반드시 전원코드를 분리해 주십시오.
2. 본체부를 수직으로 들어 올려 수조부와 분리해 주십시오.
3. 본체부의 물을 비워주십시오.
4. 상부 덮개를 열고 상단 급수부 내부를 세척하십시오.
5. 본체 내부를 물 1L에 구연산 50g 비율로 녹인 물을 넣은 후 헹구어 주시기 바랍니다.
6. 수조부를 세척해 주십시오.
7. 세척 후에는 충분히 건조하여 사용해 주십시오.

※ 본체 내부 세척 시 공기 순환로에 물이 들어가지 않게 조심하십시오.

※ 오랜 시간 세척을 하지 않을 경우 백분, 이물질 등의 흡착으로 인해 PTC 히터 및 진동자 코팅이 벗겨질 수 있습니다.

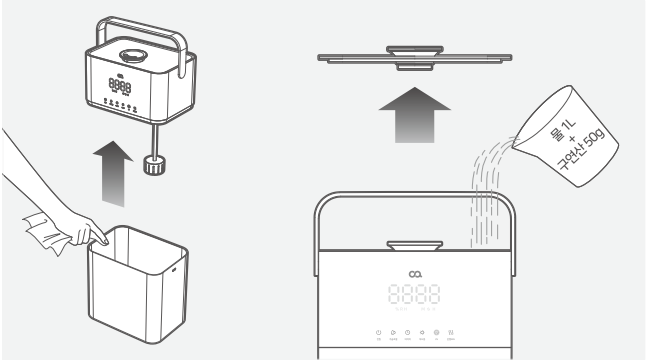

제품 세척 및 관리 방법

펌프 호스 세척 방법

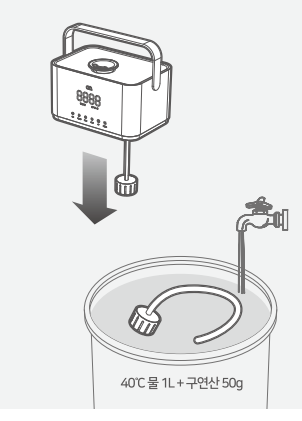

펌프 호스는 1~2일에 한번 세척해 주시기 바랍니다.

1. 본체와 펌프 호스를 분리해 주시기 바랍니다.
2. 40℃ 물 1L에 구연산 50g 비율로 녹인 물에 약 30분 정도 담가 주시기 바랍니다.
3. 펌프 호스를 꺼낸 후 깨끗한 물로 세척해 주시기 바랍니다.
4. 세척 후에는 반드시 건조 후 제품과 결합하여 사용해 주시기 바랍니다.
5. 장시간 세척을 하지 않아 펌프 호스가 심하게 변색되거나 오염되었을 경우 사용을 중단하고 고객센터에 문의해 주시기 바랍니다.

제품 세척 및 관리 방법

관리 방법

1. 제품의 기능과 위생적인 사용을 위하여 매일 물을 교체하고, 2-3일에 한번 세척하여 주십시오.
2. 제품의 정상적인 성능을 유지하기 위한 주기적인 세척을 하지 않을 시에, 물때 및 이물질 제거가 어렵고, 이로 인한 제품 성능 저하 및 부식이 발생할 수 있습니다.
3. 화학 세정제 및 윤활유, 신나, 광택제 등을 사용하지 말아주십시오.
4. 장기간 제품을 사용하지 않을 때에는, 제품을 세척하여 충분히 건조 후 서늘한 곳에 보관하여 주십시오.
5. 보관 시 직사광선에 노출되거나, 고온 다습한 곳을 피해 보관하여 주십시오.
6. 제품 위에 무거운 물건을 올려두거나, 충격을 가하지 마십시오.
7. 세척 후에는 직사광선을 피해 통풍이 잘 되는 그늘에서 건조해 주십시오.
8. 제품을 이동할 때에는 조심히 옮겨 주시기 바랍니다.

주의 사항

안전 주의 사항

※ 제품을 사용하기 전 아래의 설명과 주의사항을 꼭 숙지하여 주십시오.

1. 본 제품은 신체, 감각, 정신 능력이 결여되어 있거나 경험과 지식이 부족하여 감독이나 지시 없이 안전하게 기기를 사용할 수 없는 사람(어린이 포함)이 사용하지 않도록 주의하여 주십시오.
2. 유아 및 어린이가 기기를 가지고 놀지 않도록 감독 및 지도하여 주십시오.
3. 전원코드나 제품이 파손된 경우에는 위험요소를 피하기 위하여, 사용을 중단하고 구입처 또는 고객센터에 문의하여 교체 혹은 수리를 받고 제품을 사용하십시오.
4. 젖은 손으로 전원코드를 꼽거나 뽑지 마십시오
5. 전기 장치 및 전원코드에 물이 닿지 않도록 주의하여 주십시오.
6. 본 제품은 실내용, 가정용 제품입니다. 다른 용도로 사용하지 마십시오.
7. 제품을 임의로 분해하거나, 수리, 개조하지 마십시오. 부상의 위험이 발생할 수 있으며, A/S에 제한이 있거나 유상으로 진행될 수 있습니다.
8. 제품의 정격을 확인하여 동일 전압(220-240V~,50/60Hz)을 연결하여 주십시오.
9. 장기간 사용하지 않을 경우, 전원코드를 콘센트와 분리 후 보관하여 주십시오.
10. 전원코드 케이블에 자상, 파손, 매듭이 생기지 않도록 주의하고 전원코드 위에 무거운 물건이나 날카로운 물건을 놓지 않도록 주의하여 주십시오.
11. 제품 작동 시 진동자를 만지지 마십시오, 부상의 우려가 있습니다.
12. 온열모드 중 하단부의 온열 히터 및 물을 만지지 마십시오. 화상의 우려가 있습니다.

주의 사항

사용 시 주의 사항

1. 제품을 사용할 때 기울어지거나 넘어지지 않도록 반드시 평평한 곳에 놓아두고 사용하십시오.
2. 난방 기구 근처 혹은 고온이 발생하는 곳이나 습도가 높은 곳에서의 사용을 금합니다.
3. 커튼, 벽면 등과 일정한 간격 (최소 50cm)을 두고 제품을 사용하십시오.
4. 제품에 뜨거운 물을 넣어 사용하지 마십시오. 40 ℃미만의 물을 사용하십시오.
5. 수조부에 물 이외의 다른 물질 혹은 액체를 넣어 사용하지 마십시오.
6. 제품 작동 중 상부 덮개를 열지 마십시오.
7. 목재 바닥이나 가구 근처에서 사용하지 마십시오. 목재의 변형이 발생할 수 있습니다.
8. 가전제품 근처에서 사용하지 마십시오.
9. 가급적 수돗물 사용을 권장합니다.
10. 직사광선 및 고온 환경을 피해 사용하십시오.
11. 급수 시 제품을 흔들거나 기울이지 말고 평평한 상태에서 급수하십시오.
12. 사용 뒤에는 반드시 세척 후 완전히 건조하십시오.
13. 사용 중 하단부의 PTC 히터 및 하단부의 물을 손으로 만지지 마십시오. 화상의 위험이 있습니다.
14. 수조부의 최대용량은 7L입니다. 물이 초과되지 않도록 주의하여 주십시오.

주의

- 본 제품은 자외선이 방출됩니다.
- 노출시 눈 또는 피부를 자극할 수 있습니다.
- 적절한 차폐물을 사용해주십시오.

FAQ

증상	점검사항
전원이 켜지지 않습니다.	전원코드가 제품 혹은 콘센트에 올바르게 꽂혀있는지 확인해 주십시오.
전원은 켜지나, 동작이 되지 않습니다.	수조부에 물이 있는지 확인 해 주십시오. 물이 부족하거나 없으면 자동으로 동작이 중단됩니다.
	타이머가 끝났는지 확인해 주십시오. 펌프 호스가 본체 하단에 올바르게 연결이 되어 있는지 확인해 주십시오.
분무량이 적거나 없습니다.	가습 단계를 높여 주시기 바랍니다.
	수조부에 물이 있는지 확인해 주십시오. 물이 부족하거나 없으면 자동으로 동작이 중단됩니다.
진동자에 이물질이 있습니다.	물에 있는 석회질 및 기타 물질로 인한 것으로 식초를 묻힌 면봉 등으로 세척하시거나 물 100ml 구연산 5g 비율로 섞은 물을 1시간 정도 넣은 후 헹구어 주시기 바랍니다.

FAQ

증상	점검사항
분무 된 가습에서 냄새가 납니다.	수조부를 깨끗한 물로 교체하여 주십시오.
	수조부를 세척 후 건조하십시오.
수조부에 물을 채워도 물 부족 표시가 나타납니다.	펌프 호스가 본체 하단에 올바르게 연결이 되어 있는지 확인해 주십시오.
PTC히터에 백분이 있습니다.	물 100ml 구연산 5g 비율로 섞은 물을 1시간 정도 넣은 후 헹구어 주시기 바랍니다.
분무 된 가습이 뜨겁지 않습니다.	온열가습은 가습구에서 나오는 가습이 약 42℃로 이후 빠르게 식기 때문에 느끼지 못할 수 있습니다.
	주변 기온에 따라 가습온도는 달라질 수 있습니다.

제품 사양

- 상품명 : 오아 클라젯 가습기
- 모델명 : OHM-065WH-2
- 크기 : 250 x 165 x 340 (mm)
- 무게 : 1.93kg
- 정격 : AC 220-240V, 50-60Hz,
  Hot condition : 105W,
  Cool condition : 25W
- 용량 : 7L
- 재질 : ABS, PP, AS

회사 정보

- 수입원 : 오아 주식회사
- A/S 및 제품문의 : 1661-4555
- 제품 무상 보증기간 : 구매일로부터 1년.
  (단, 보증기간 이내에도 소비자 과실로 인한 수리 사유 시 유상 AS 만 가능합니다 / 택배비 별도)
- 주소 : 서울시 서초구 효령로46길 97
- 홈페이지 : www.oa-world.com

오아 주식회사

서울시 서초구 효령로46길 97

A/S 및 제품문의 : 1661-4555

www.oa-world.com

220819_OHM-065WH-2_클라젯가습기_설명서_V1